PHILIPS

ColorBlaze 72, Black

安全に関するご注意

1. 一般屋内用の器具です。屋外や水気、湿気のある場所での使用はできません。絶縁不良による感電、火災の原因となることがあります。

2. 合板やベニヤなどの柔らかい木材には取り付けないで下さい。
取り付けなどの不備がありますと落下の原因となることがあります。

〈 使用上の注意 〉

＊ 器具から距離が近く長時間使用の場合、製品によっては変退色するものがありますのでご注意ください。
＊ 点灯中の器具の近くで長時間の作業をしたり器具を直視しないでください。
＊ 器具の近くに障害物を置かないでください。
＊ 器具の点検や交換が不可能な個所には設置しないでください。

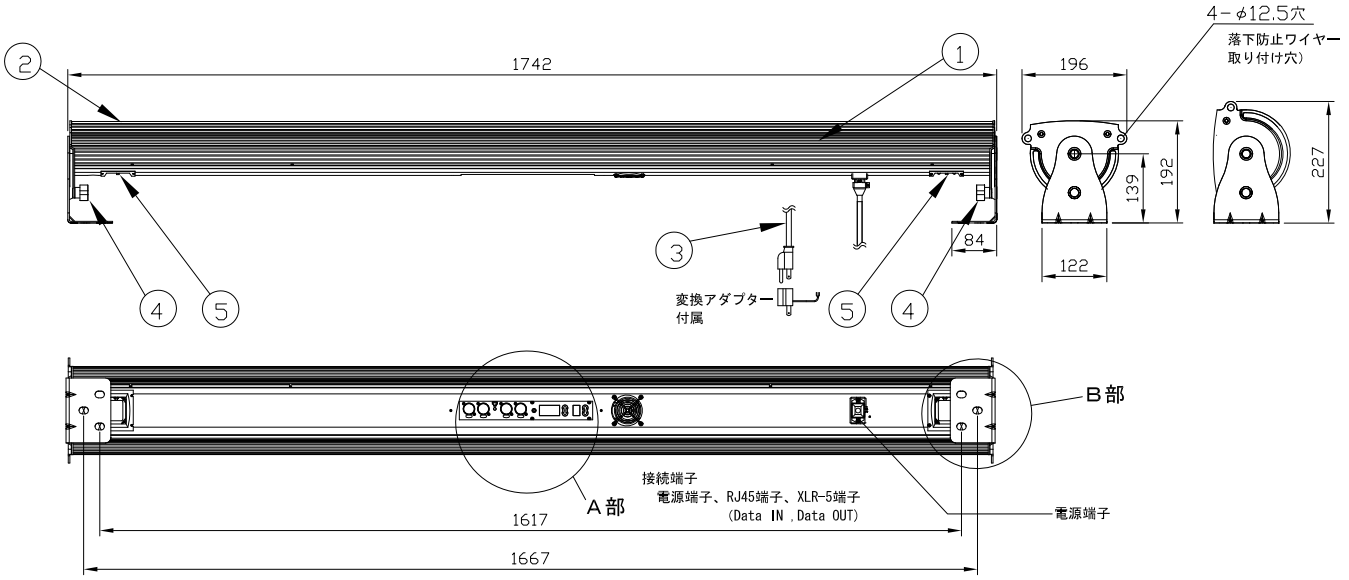

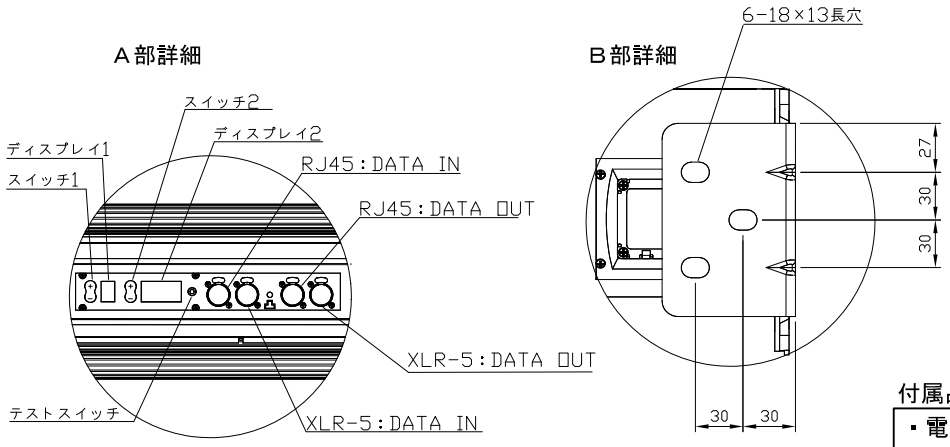

スイッチ1：グループ数の設定
ディスプレイ1：グループ数の表示
スイッチ2：先頭アドレスの設定
ディスプレイ2：先頭アドレスの表示（DMXch）
テストスイッチ：点灯チェック用スイッチ

付属品

- 電源ケーブル 2m(AC100V用)
  AC200Vでご使用の際は別途ご用意願います
- 3芯-2芯変換アダプター

定格入力電圧	AC100V-AC240V
定格入力電流	3.7A-1.6A(最大)
定格消費電力	420W

部番	部品名	材料	数量	備考
5	エアーフィルター			
4	角度調節ネジ			
3	付属電源ケーブル		1	
2	レンズ	ポリカーボネート	1	透明
1	本体	押出ダイキャスト	1	黒

光　源	高輝度LED
ビーム角	10°
LED個数	R:72 G:72 B:72
接続端子	上記記載
使用環境	屋内 動作温度：-40℃～50℃ 起動温度：-10℃～50℃
質　量	27kg

照査	T. Yamamura
製図	M. Tokunaga

品　名	ColorBlaze 72, Black カラーブレイズ 72 ブラック
品　番	
図　番	
12NC	910503700614
作成日	2009 年 9 月 15 日

株式会社ﾌｨﾘｯﾌﾟｽｴﾚｸﾄﾛﾆｸｽｼﾞｬﾊﾟﾝ