PHILIPS

iColor Cove QLX,6

安全に関するご注意

1. 一般屋内用の器具です。屋外や水気、湿気のある場所での使用はできません。絶縁不良による感電、火災の原因となることがあります。

2. 合板やベニヤなどの柔らかい木材には取り付けないで下さい。
取り付けなどの不備がありますと落下の原因となることがあります。

〈 使用上の注意 〉

＊ 器具から距離が近く長時間使用の場合、製品によっては変退色するものがありますのでご注意ください。
＊ 点灯中の器具の近くで長時間の作業をしたり器具を直視しないでください。
＊ 器具の近くに障害物を置かないでください。
＊ 器具の点検や交換が不可能な個所には設置しないでください。

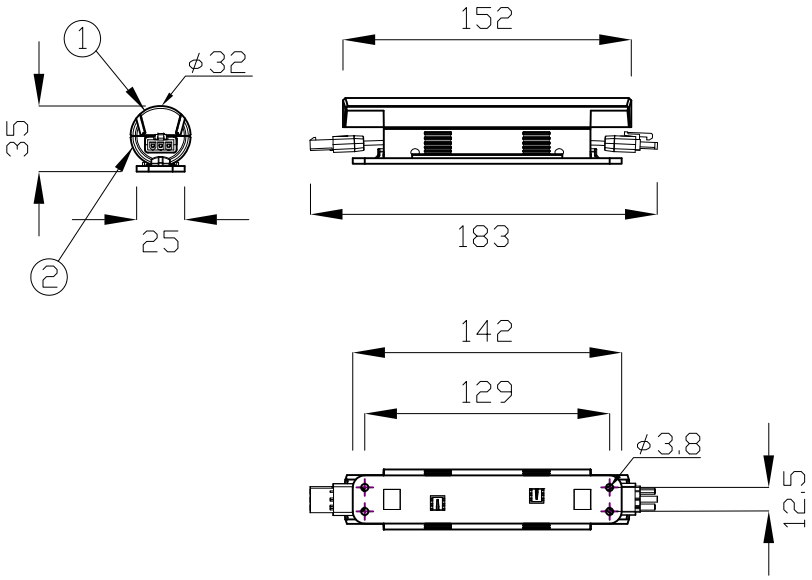

オプション(別売) ：取り付けレール

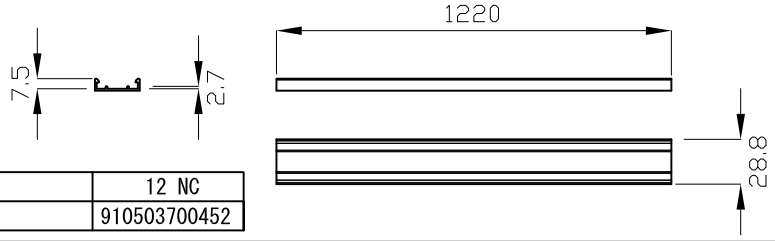

品 名	12 NC
iColor Cove QLX,4FT Mounting Track	910503700452

別売品（専用ケーブル）

	品名	12NC
専用リードケーブル 30ft(9m)	30 Ft LeaderCable for iColor Cove EC,QL and QLX	910503700072
専用ジャンパーケーブル 1ft(0.3m)	1 Ft Jumper Cable for iColor Cove EC,QL,QLX and eW Cove	910503700079
専用ジャンパーケーブル 5ft(1.5m)	5 Ft Jumper Cable for iColor Cove EC,QL,QLX and eW Cove	910503700080
注意：iColor Cove QLX,6は上記専用ケーブルをご使用ください。		

別売品(専用トランス)

品名	12NC
sPDS-60ca-24V DMX/Ethernet	910503700106
注意：iColor Cove QLX,6は上記専用トランスをご使用ください。	

iColor Cove QLX

品 名	12 NC	ビーム角
iColor Cove QLX,6"Wide Beam Angle	910503700218	120° × 120°
iColor Cove QLX,6"Medium Beam Angle	910503700220	100° × 40°

定格入力電圧	DC24V
定格入力電流	0.09A
定格消費電力	2W

部番	部品名	材料	数量	備考
2	本体	プラスチック	1	グレー
1	レンズ	プラスチック	1	透明

光 源	高輝度LED
ビーム角	別途記載
LED個数	R:5 G:5 B:5
接続端子	専用コネクター
使用環境	屋内 温度：-20° ～50° 湿度：0%～95% 結露なし
質 量	85 g

照査	T. Yamamura	品 名	iColor Cove QLX,6 アイカラー コーブ キューエルエックス 6インチ
検図	K. Abe	品 番	
		図 番	
製図	M. Tokunaga	12NC	別途記載
		作成日	2009 年 7 月 3 日

株式会社ﾌｨﾘｯﾌﾟｽｴﾚｸﾄﾛﾆｸｽｼﾞｬﾊﾟﾝ