PHILIPS

iColor Flex SL,12″

安全に関するご注意

1. 防雨型器具です。浴室などの湿度の高くなる場所には取り付けないで下さい。絶縁不良による感電、火災の原因となることがあります。

2. 合板やベニヤなどの柔らかい木材には取り付けないで下さい。
取り付けなどの不備がありますと落下の原因となることがあります。

〈 使用上の注意 〉

＊ 器具から距離が近く長時間使用の場合、製品によっては変退色するものがありますのでご注意ください。
＊ 点灯中の器具の近くで長時間の作業をしたり器具を直視しないでください。
＊ 器具の近くに障害物を置かないでください。
＊ 器具の点検や交換が不可能な個所には設置しないでください。

コネクター及びケーブル保護用ブッシング詳細

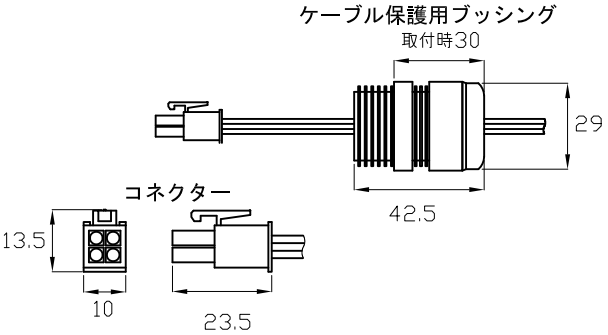

ライトノード詳細

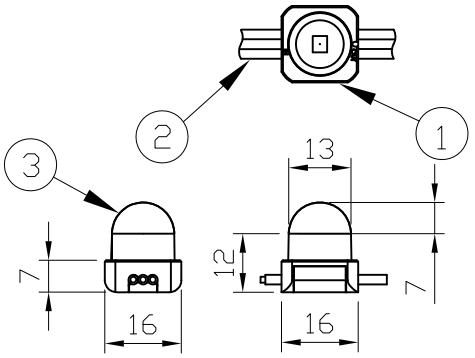

全体図

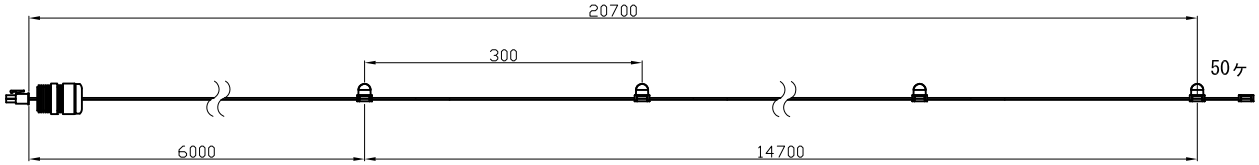

オプション（別売）：取付部品

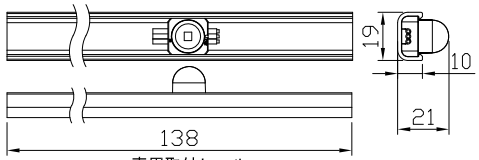

専用取付レール

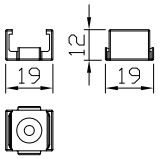

専用取付クリップ（50ヶ入り）

	品 名	12 NC
専用取付レール	Mounting Track for iColor Flex SL, 4', White	910503700015
専用取付レール	Mounting Track for iColor Flex SL, 4', Black	910503700016
専用取付クリップ（50ヶ入り）	iColor Flex SL, Single Node Holder, White	910503700025
専用取付クリップ（50ヶ入り）	iColor Flex SL, Single Node Holder, Black	910503700026

別売品(専用トランス)

品名	12NC
PDS-60ca 7.5V DMX/Ethernet	910503700094
PDS-60ca 7.5v Pre-programmed	910503700093

注意：iColor Flex SL,12″は上記専用トランスをご使用ください。

iColor Flex SL,12″

品 名	12 NC
iColor Flex SL, 12'' White, Clear Dome	910503700019
iColor Flex SL, 12'' White, Translucent Dome	910503700018
iColor Flex SL, 12'' Black, Clear Dome	910503700022
iColor Flex SL, 12'' Black, Translucent Dome	910503700021

定格入力電圧	DC7.5V
定格入力電流	3.3A
定格消費電力	25W

部番	部品名	材料	数量	備考
3	カバー	ポリカーボネート	1	透明/乳白色
2	ケーブル	ポリ塩化ビニル	1	白色/黒色
1	本体	ポリカーボネート	1	白色/黒色

光 源	高輝度LED
ビーム角	-
LED個数	(3in1チップ) ×50ヶ
接続端子	4芯コネクター
使用環境	屋内外 IP66 動作温度：-20℃～50℃
質 量	900g

照査	T. Yamamura
検図	K. Abe
製図	M. Tokunaga

品 名	iColor Flex SL,12″ アイカラー フレックス エスエル 12インチ
品 番	
図 番	
12NC	別途記載
作成日	2009 年 7 月 3 日

株式会社フィリップスエレクトロニクスジャパン